TERMOSTATO AMBIENTE

serie **TA**

Protezione		Zona			
Gas		1-2	II2G	Ex db IIB+H_2 T6÷T5 Gb
Polveri		21-22	II2D	Ex tb IIIC T85°C÷T100°C Db

Grado di Protezione	
IP65	

Temp. Amb.				
Standard	-20°C	+40°C
Estesa	-50°C	+60°C

Filettatura imbocchi	NPT ANSI B1.20
Materiale	Lega leggera d'Alluminio
Verniciatura	Esterna Epossidica RAL 7000

Norme e Certificati

- Direttiva 2014/34/UE (ATEX)
- EN 60079-0 • EN 60079-1 EN 60079-31
- CE INERIS 13 ATEX 0039X
- IEC 60079-0 • IEC 60079-1 IEC 60079-31
- IECEx INE 13.0053X

- Termostato con sonda a dilatazione di liquido adatto per la regolazione automatica della temperatura d'ambienti.
- Disponibile sia nella versione con regolazione esterna (tipo TA) sia con regolazione interna (tipo TAI).
- La regolazione interna è utile per impedire interventi non autorizzati.
- Staffa di fissaggio in acciaio zincato e guaina in ottone zincato.
- Targa e viteria esterna in acciaio inossidabile.

Opzioni

- Guaina e staffa in acciaio inossidabile AISI 316.
- Guaina di lunghezza diversa dallo standard (L).
- Ingresso cavi con filettatura cilindrica M25x1,5 (M).
- Campo di regolazione della temperatura diverso dallo standard.

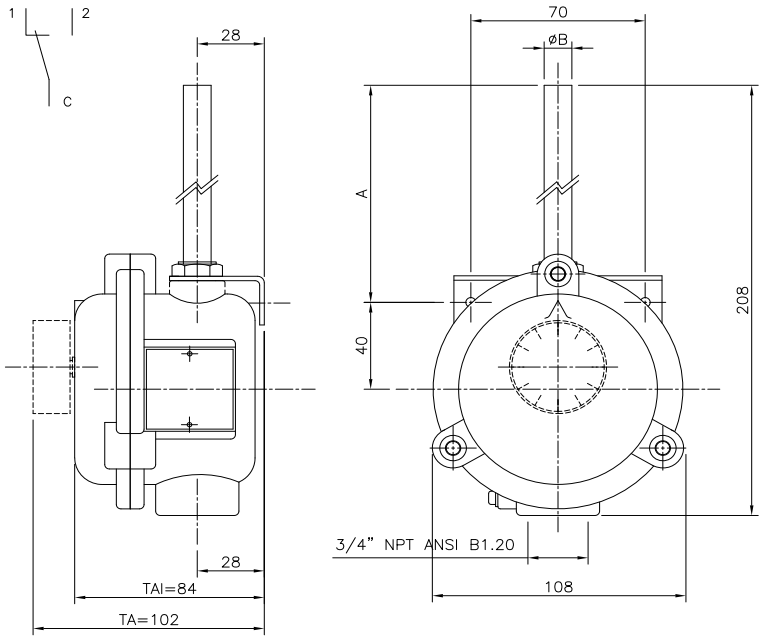

Codice	Campo di regolazione (°C)	Massima temperatura bulbo (°C)	Differenziale ΔT (°C)	A (mm)	ØB (mm)
TA 40/TAI 40	0°C÷40°C±2°C	50°C	3°C±1°C	112 ÷ 242	13
TA 90/TAI 90	0°C÷90°C±3°C	120°C	4°C±1°C	112 ÷ 242	10
TA 120/TAI 120	0°C÷120°C±3°C	150°C	4°C±1°C	112 ÷ 242	10

NOTE

Si raccomanda di leggere le istruzioni per l'installazione e la manutenzione.

Per il TAI la regolazione della temperatura è possibile solo a custodia aperta. Tale operazione non deve essere effettuata con apparecchiatura sotto tensione e, in ogni caso, lontano da atmosfere pericolose.

La classe di temperatura T6/T85°C prevede una Temperatura ambiente (T.A.) fino a +40°C. La classe di temperatura T5/T100°C una T.A. estesa fino a +60°C.

Esempio: TA 40N

Codifica d'Ordine

Tipo	Campo di regolazione	Guaina	Filettatura
TA = termostato a regolazione esterna	**40** = 0°C ÷ +40°C	**..** = std.	**N** = NPT (N)
TAI = termostato a regolazione interna	**90** = 0°C ÷ +90°C	**L** = versione lunga	**M** = metrica (M)
	120 = 0°C ÷ +120°C		